BBB®
BANHEIRAS BOM BANHO

Modelo: Solene Redonda
Produzido em: Gel

SOLENE REDONDA *1,49x1,49x0,435*

Produzido em: Gel

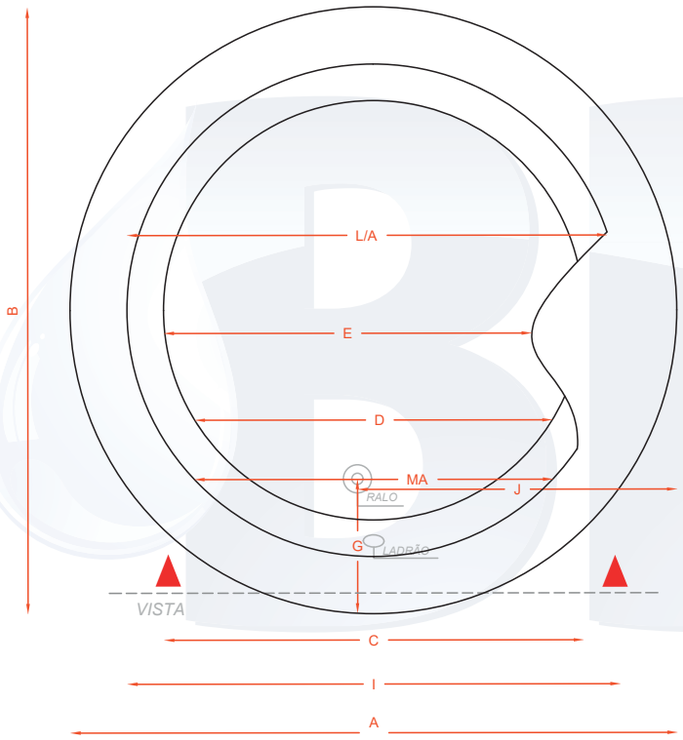

PLANTA BAIXA

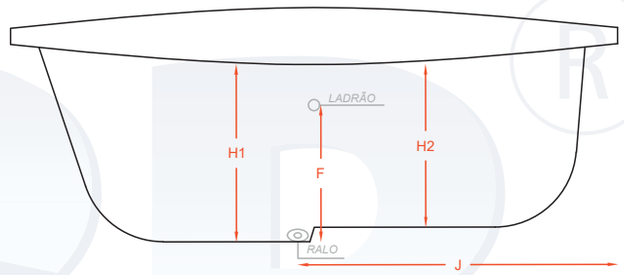

VISTA FRONTAL

Nomenclaturas	Dimensões (m)
A	1,49
B	1,49
C	1,03
D	0,97
E	0,74
F	0,335
G	0,33
H1	0,435
H2	0,40
I	1,21
J	0,785
L/A	1,20
M/A	0,88

PROJETO ARQUITETÔNICO

RESPONSÁVEL TÉCNICO – ENGENHEIRA CIVIL
AMANDA MARIA DE CARVALHO CREA 244352/D

PROPRIETÁRIO
BANHEIRAS BOM BANHO

DETALHES	CATEGORIA DE USO
Planta, cortes frontal ou lateral	Industrial e doméstico

FOLHA
ÚNICA

www.banheirasbombanho.com.br